СПЕЦИФИКАЦИЯ EUWIND WBV

КОМПАКТНЫЕ ВОЗДУШНЫЕ ЗАВЕСЫ ОТСЕЧНОГО ТИПА

Воздушные завесы WBV обеспечивают двойной энергосберегающий эффект:

- предотвращают проникновение холодного воздуха в помещение;

- используют для отсечения теплый воздух из верхней части помещения.

Воздушные завесы WBV устанавливаются над проемом ворот (воздушный поток направлен вертикально вниз), либо сбоку от проема ворот(воздушный поток направлен горизонтально).

Модульный принцип формирования воздушного барьера(установка ряда завес) позволяет защитить проемы ворот любых размеров.

КОРПУС

Компактный корпус изготавливается из оцинкованной стали с коррозионностойким порошковым покрытием (белый RAL 9002, другие цвета доступны по запросу). Легко демонтируется при необходимости технического обслуживания.

МОНТАЖНЫЙ КРОНШТЕЙН

Кронштейн с регулируемым углом наклона позволяет направить воздушный поток в соответствии со структурами помещения. Входит в стандартную комплектацию.

ВЕНТИЛЯТОРНАЯ СЕКЦИЯ

Воздушные завесы WBV комплектуются центробежным вентилятором с двусторонним воздухозабором с загнутой вперед алюминиевой крыльчаткой, присоединенной напрямую к электродвигателю. Вентилятор статически и динамически сбалансирован, фиксируется на корпусе воздушной завесы антивибрационным соединением. Рабочее колесо с максимальным диаметром, необходимой и достаточной скоростью вращения обеспечивает высокий уровень производительности и статического давления и низкий уровень шума. Воздухозаборные отверстия снабжаются защитной решеткой.

Трехскоростной электродвигатель с термозащитой Klixon с постоянно активным конденсатором, степень защиты IP42, класс B, комплектуется электропроводкой с двойной изоляцией. Изготовлен в соответствии с международными стандартами. Электрическое подключение230 В– 50 Гц.

ВЕРСИИ

- Воздушная завеса без нагрева отсекающего потока(WBV)

Наиболее простая версия компактных воздушных завес использует для формирования узконаправленного отсекающего потока теплый воздух из верхней части помещения. Данная версия является и наиболее экономичной по расходу электроэнергии, которая используется только на работу вентилятора.

Теплообменники испытываются под давлением30 бар, рабочее давление15 бар. Разработаны для применения в системах с горячей водой(котлы), теплой водой(конденсационные котлы, солнечные системы, тепловые насосы и т.д.) и перегретой водой(производственные процессы, высокотемпературные котлы). По запросу доступны теплообменники для работы от пара.

ЭЛЕКТРОЩИТ

Электрощит типаMammoth в корпусе со степенью защитыIP55 расположен на боковой поверхности завесы. Дистанционный пункт управления поставляется по запросу. Концевой выключатель не входит в поставку и подбирается в соответствии со структурой проема ворот.

Модельный ряд				**10 A**	**20 A**	**30 A**	**40 A**
Производительность		Макс.	$м^3/ч$	3.120	3.610	3.840	4.250
		Сред.	$м^3/ч$	2.480	2.920	3.160	3.600
		Мин.	$м^3/ч$	1.990	2.200	2.560	2.850
Статическое давление Макс.-Сред.-Мин.			Па	220 – 190 – 155	300 – 250 – 195	250 – 215 – 180	330 – 270 – 210
Уровень шума Макс.-Сред.-Мин.			дБ(А)	49 – 43 – 37	51 – 45 – 40	51 – 44 – 39	53 – 46 – 40
Высота монтажа (зависит от скорости)	**H3**	Макс.	м	3,5	4,0	4,5	5,0
	H2	Сред.	м	3,0	3,5	3,7	4,3
	H1	Мин.	м	2,5	3,0	3,2	3,7
Ширина проема ворот		**L**	м	1,2 ÷ 2,0	1,2 ÷ 2,2	1,2 ÷ 2,3	1,2 ÷ 2,5
Количество вентиляторов / электродвигателей			шт.	1 / 1	1 / 1	1 / 1	1 / 1
Число скоростей				3	3	3	3
Номинальная скорость вращения вентилятора			об./мин	900	1.400	900	1.400
Потребляемая мощность электродвигателя			Вт - А	490 – 2,4	720 – 3,5	530 – 2,7	860 – 4,7
Электрическое подключение				**230 В – 1 фаза – 50 Гц**			
Размеры		**A**	мм	300	300	330	330
		B	мм	1.000	1.000	1.050	1.050
		C	мм	390	390	445	445
		D	мм	130	130	75	75
Масса нетто			кг	25	26	28	29
A Отсечение: только воздух		**Модель**		**10 A**	**20 A**	**30 A**	**40 A**

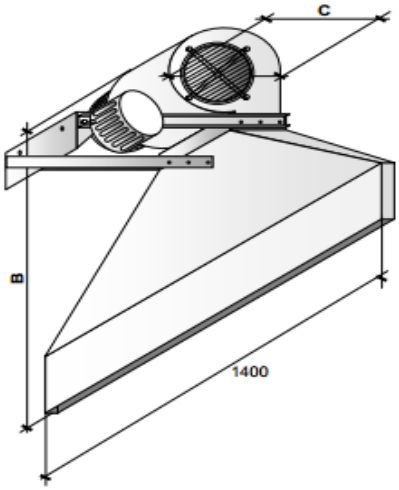

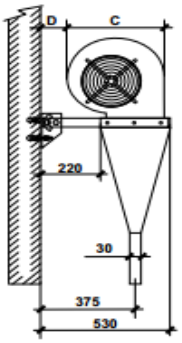

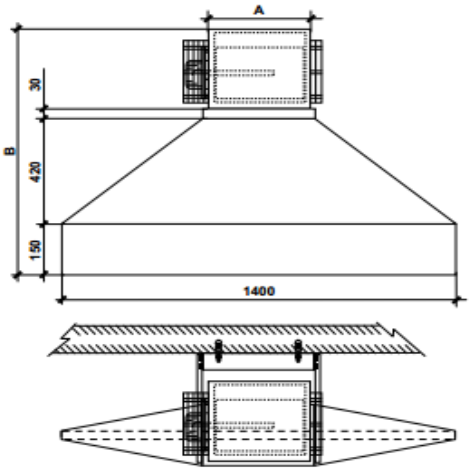

ВОЗДУШНЫЕ ЗАВЕСЫ БЕЗ НАГРЕВА ОТСЕКАЮЩЕГО ПОТОКА

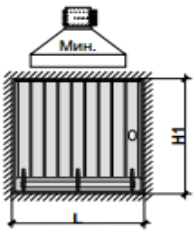

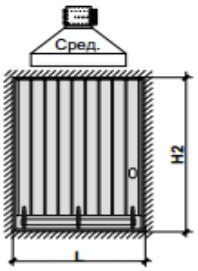

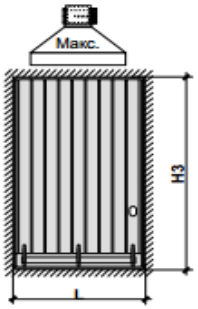

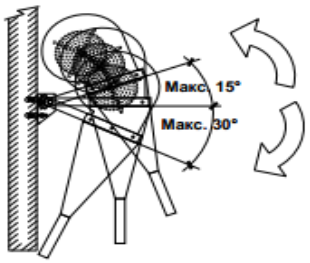

Кронштейн с регулируемым углом наклона позволяет направить воздушный поток в соответствии со структурами помещения. Входит в стандартную комплектацию.