ОБЩЕСТВО С ОГРАНИЧЕННОЙ ОТВЕТСТВЕННОСТЬЮ
Инновационная компания
«АЛЕТЕЙЯ»
625041, Тюменская обл., г.Тюмень, ул.Фирменная, д.2
www.aleteja.ru E-mail: info@aleteja.ru
Тел. (3452) 500-144, 79-88-71/73; факс 489-171

# Тепловая завеса без нагревательного источника CARLIEUKLIMA EUWIND WBV 10 A

| | | | | |
|---|---|---|---|---|
| Производительность | | Макс. | $м^3/ч$ | 3120 |
| | | Сред. | $м^3/ч$ | 2480 |
| | | Мин. | $м^3/ч$ | 1990 |
| Статическое давление (макс.-средн.-мин.) | | | Па | 220 – 190 – 155 |
| Уровень шума (макс.-средн.-мин.) | | | дБ(А) | 49 – 43 – 37 |
| Высота монтажа (зависит от скорости) | H3 | Макс. | м | 3,5 |
| | H2 | Сред. | м | 3 |
| | H1 | Мин. | м | 2,5 |
| Ширина проема ворот | | L | м | 1,2 ÷ 2,0 |
| Количество вентиляторов / электродвигателей | | | шт. | 1/1 |
| Число скоростей | | | | 3 |
| Номинальная скорость вращения вентилятора | | | об./мин | 900 |
| Потребляемая мощность электродвигателя | | | Вт - А | 490 – 2,4 |
| Электрическое подключение | | 230 В – 1 фаза – 50 Гц | | |
| Размеры | | A | мм | 300 |
| | | B | мм | 1000 |
| | | C | мм | 390 |
| | | D | мм | 130 |
| Масса нетто | | | кг | 25 |

ОБЩЕСТВО С ОГРАНИЧЕННОЙ ОТВЕТСТВЕННОСТЬЮ
Инновационная компания
«АЛЕТЕЙЯ»
625041, Тюменская обл., г.Тюмень, ул.Фирменная, д.2
www.aleteja.ru E-mail: info@aleteja.ru
Тел. (3452) 500-144, 79-88-71/73; факс 489-171

## Габаритные размеры тепловой завесы без нагревательного источника CARLIEUKLIMA EUWIND WBV 10 A

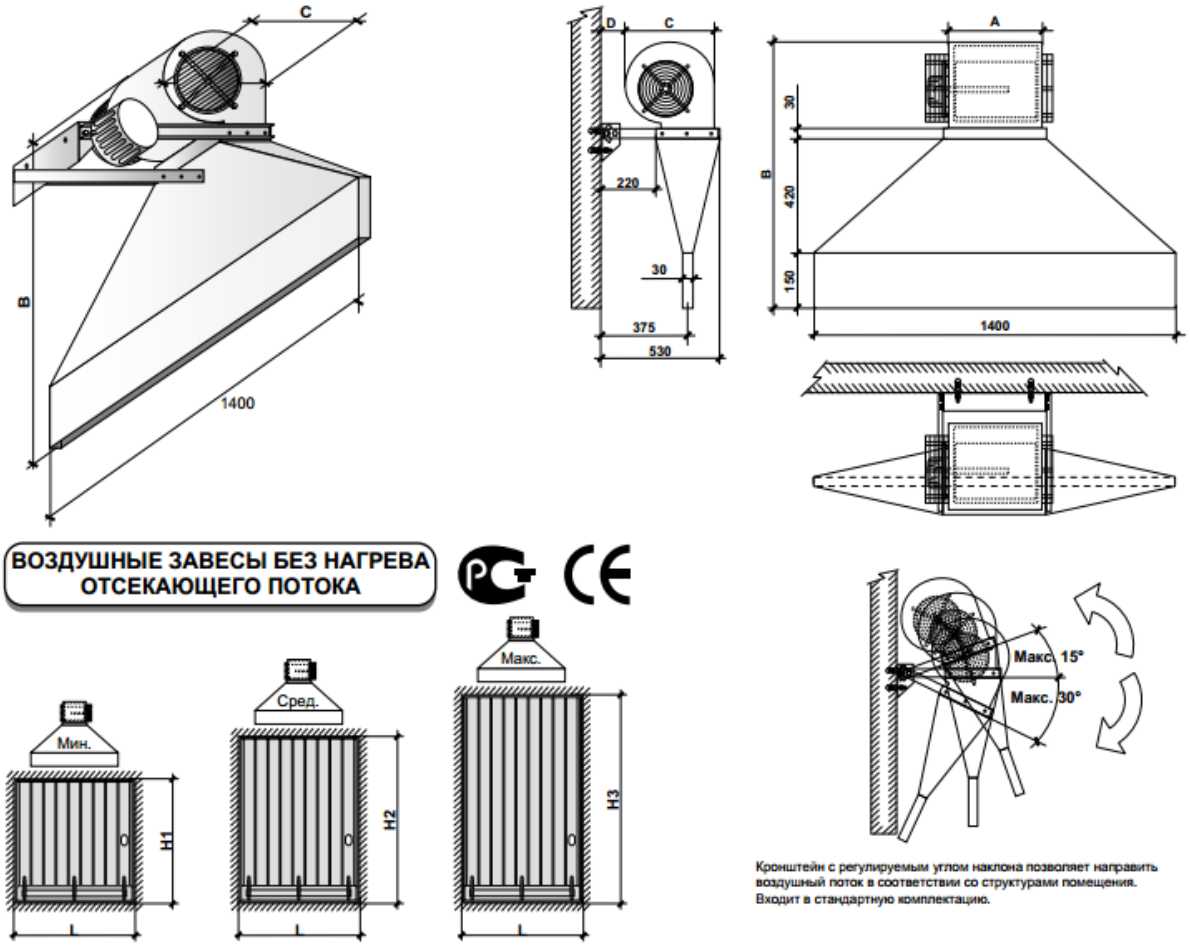


| | | | |
|---|---|---|---|
| Размеры | A | мм | 300 |
| | B | мм | 1000 |
| | C | мм | 390 |
| | D | мм | 130 |