ОБЩЕСТВО С ОГРАНИЧЕННОЙ ОТВЕТСТВЕННОСТЬЮ
Инновационная компания
«АЛЕТЕЙЯ»
625041, Тюменская обл., г.Тюмень, ул.Фирменная, д.2
www.aleteja.ru E-mail: info@aleteja.ru
Тел. (3452) 500-144, 79-88-71/73; факс 489-171

Тепловая завеса без нагревательного источника CARLIEUKLIMA EUWIND WBV 20 A

Производительность		Макс.	$м^3/ч$	3610
		Сред.	$м^3/ч$	2920
		Мин.	$м^3/ч$	2200
Статическое давление (макс.-средн.-мин.)			Па	300 – 250 – 195
Уровень шума (макс.-средн.-мин.)			дБ(А)	51 – 45 – 40
Высота монтажа (зависит от скорости)	H3	Макс.	м	4
	H2	Сред.	м	3,5
	H1	Мин.	м	3
Ширина проема ворот		L	м	1,2 ÷ 2,2
Количество вентиляторов / электродвигателей			шт.	1/1
Число скоростей				3
Номинальная скорость вращения вентилятора			об./ мин	1.400
Потребляемая мощность электродвигателя			Вт - А	720 – 3,5
Электрическое подключение		230 В – 1 фаза – 50 Гц		
Размеры		A	мм	300
		B	мм	1000
		C	мм	390
		D	мм	130
Масса нетто			кг	26

ОБЩЕСТВО С ОГРАНИЧЕННОЙ ОТВЕТСТВЕННОСТЬЮ
Инновационная компания
«АЛЕТЕЙЯ»
625041, Тюменская обл., г.Тюмень, ул.Фирменная, д.2
www.aleteja.ru E-mail: info@aleteja.ru
Тел. (3452) 500-144, 79-88-71/73; факс 489-171

Габаритные размеры тепловой завесы без нагревательного источника CARLIEUKLIMA EUWIND WBV 20 A

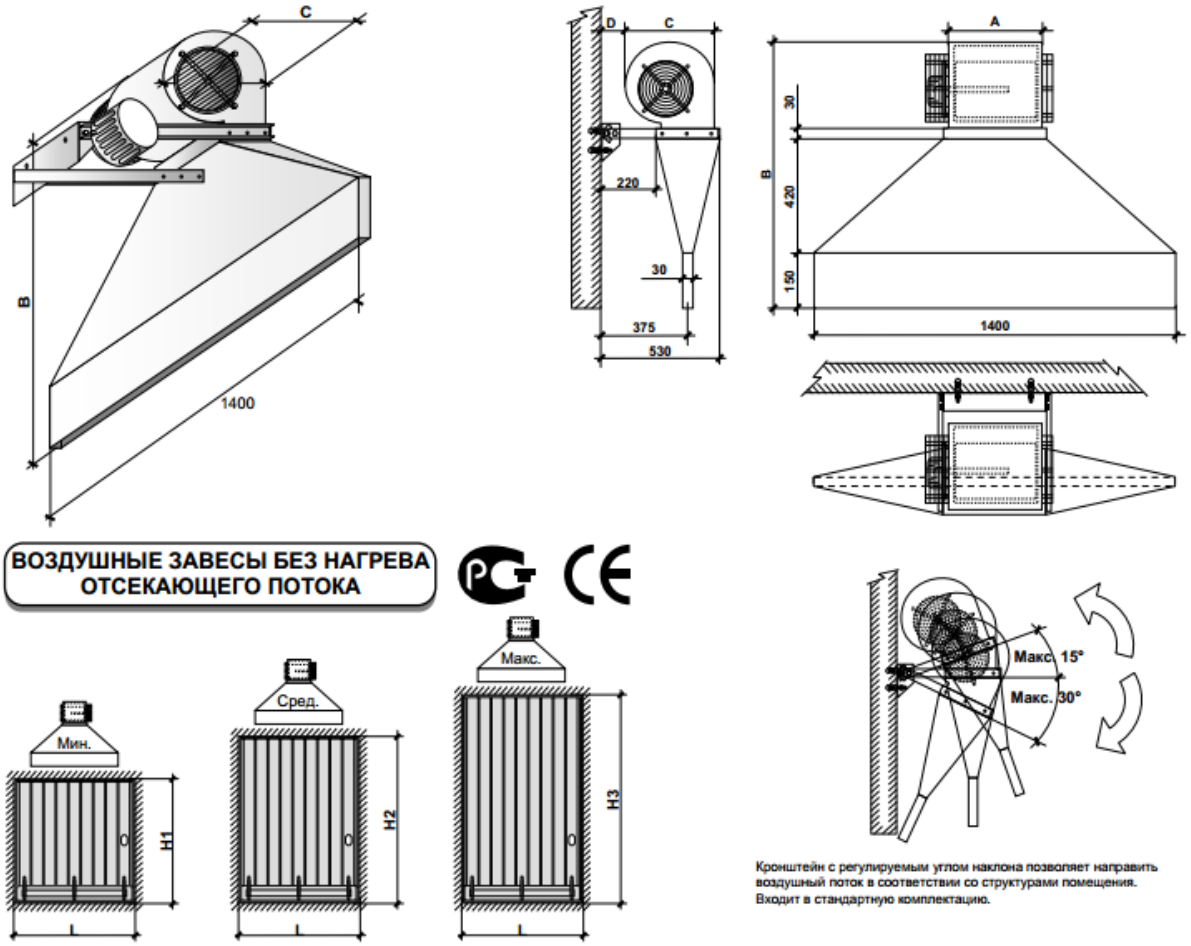

Размеры	A	мм	300
	B	мм	1000
	C	мм	390
	D	мм	130